UNIDADE LOCAL DE SAÚDE
ARCO RIBEIRINHO

NÃO SE ESQUEÇA:

- Mantenha o inalador **à temperatura ambiente**;
- **Evite** contato com a **humidade**;
- Este dispositivo **permite a administração diretamente no pulmão;**
- **A via inalatória é a preferida para o tratamento** de algumas doenças respiratórias, pois implica menor quantidade de fármaco; maior rapidez de ação e menos efeitos secundários;
- **A eficácia do tratamento** depende da **correta utilização** do dispositivo.

Veja o vídeo demonstrativo em:

https://www.youtube.com/watch?v=I2FfOnLrjAA

Para outras informações aceda a:

http://www.ulsar.min-saude.pt/servicos/servicos-clinicos/69-pneumologia

ENSINO INALADOR DE PÓ SECO (AEROLIZER)

Fontes:
Imagem capa - www.astma.ee/ravi/inhalaatorid
Restantes imagens - https://dailymed.nlm.nih.gov/dailymed

Unidade Local de Saúde do Arco Ribeirinho
Av. Movimento das Forças Armadas | 2834-003 Barreiro
Serviço de Pneumologia – Hospital de Dia
Telefone: 212147300 | Extensão: 2202
Email: hdpneumo@ulsar.min-saude.pt
www.ulsar.min-saude.pt

INALADOR DE PÓ SECO

Inalador e Blister:

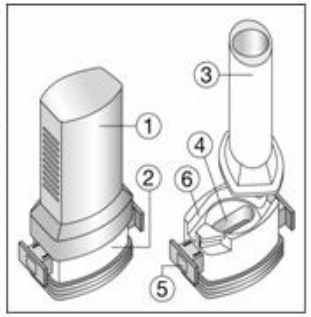

MODO DE UTILIZAÇÃO DO INALADOR

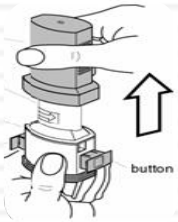

1. Puxe a tampa

2. Segure com firmeza a base e **abra** o inalador.

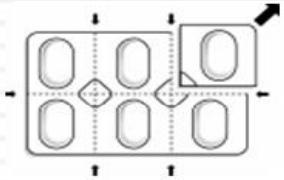

. **Destaque um dos blisters** da tira, eparando-o ao longo da zona erfurada.

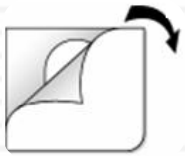

4. **Retire a película** para expor a cápsula. **Não faça pressão** através do blister.

correto, tenha atenção para não colocar diretamente no bocal. Deve ter as mão secas ao manusear.

6. **Feche** o inalador até ouvir um “clique”.

7. Segure o inalador com o bocal para cima. Pressione firmemente os botões laterais, ao mesmo tempo, **e perfure a cápsula apenas uma vez.** Irá ouvir um “clique” quando a cápsula for perfurada. Solte completamente os botões laterais.

9. Incline a cabeça ligeiramente para trás. Pode estar em pé ou sentado. **Deite o ar fora** lenta e completamente **antes** de colocar o bocal na boca. Evite soprar para o bocal.

10. Inale o medicamento. Segure o inalador na horizontal. Ponha o bucal na boca e cerre os lábios em torno do bocal. **Coloque o ar para dentro** de forma rápida e constante, o mais profundamente que conseguir.

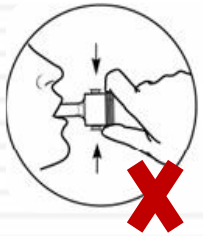

11. Ao inspirar através do inalador, a cápsula gira no interior da câmara e deve ouvir um zumbido. Pode sentir um sabor adocicado à medida que o medicamento penetra nos pulmões.

Se não ouvir o zumbido, a cápsula pode estar presa na câmara. Se acontecer, abra o inalador e solte a cápsula batendo na base do inalador. Volte a inalar.

12. **Sustenha a respiração** durante pelo menos 5 a 10 segundos, enquanto retira o inalador da boca**. Deite o ar fora com os lábios semicerrados**. Verifique se existe pó na cápsula. Caso exista, feche o inalador e repita os passos 9,10 e 11.

13. Após terminar a inalação, abra o bocal e remova a cápsula vazia. Feche o inalador e coloque a tampa.

MANUTENÇÃO

Semanalmente, limpe o bocal por dentro e por fora com um com um pano seco para remover o pó. Nunca utilize água ou detergente. Mantenha sempre o inalador seco e não separe as peças do inalador.